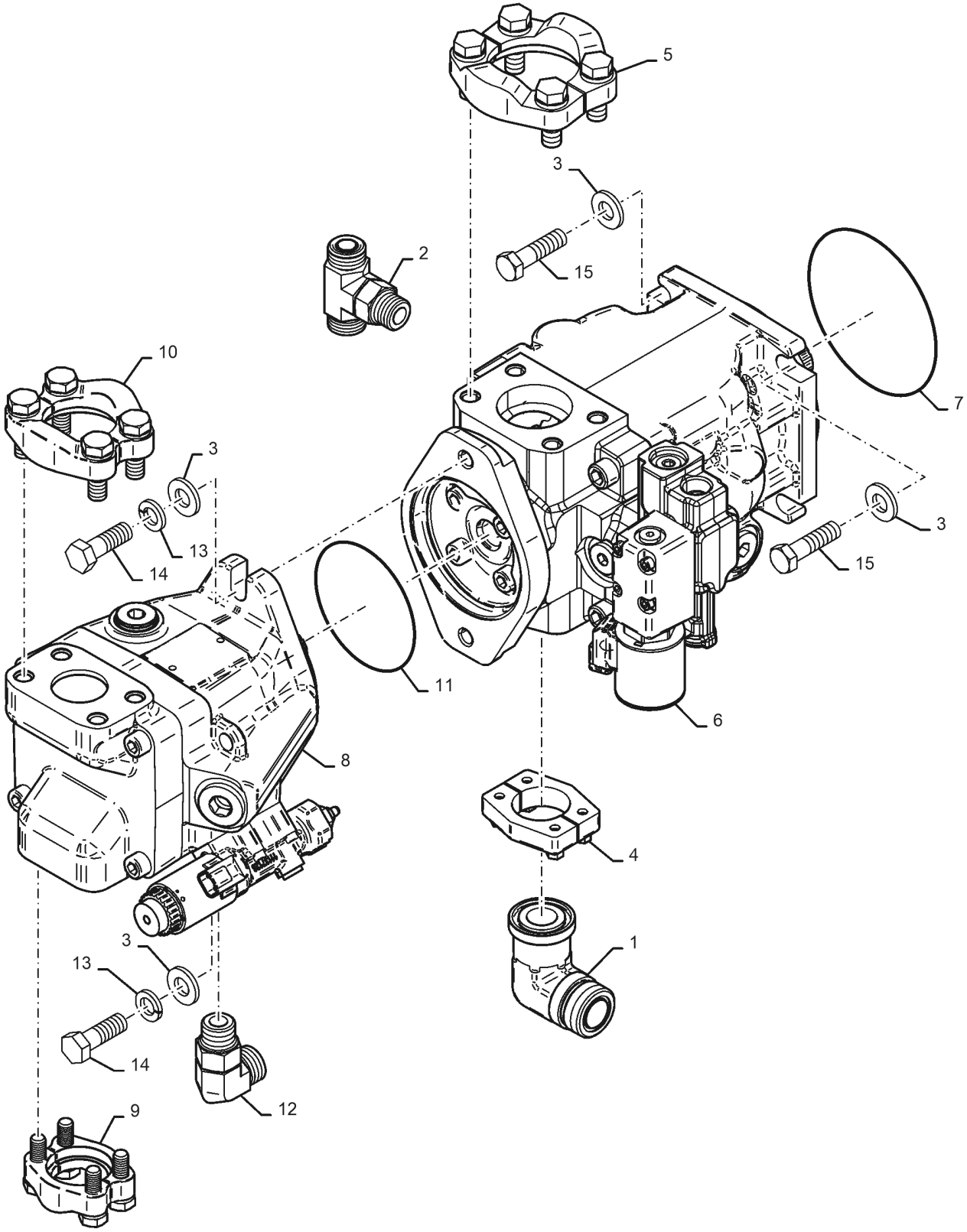
5
3
15
2
7
10
3
13
14
3
15
11
6
8
4
1
3
13
14
12
9