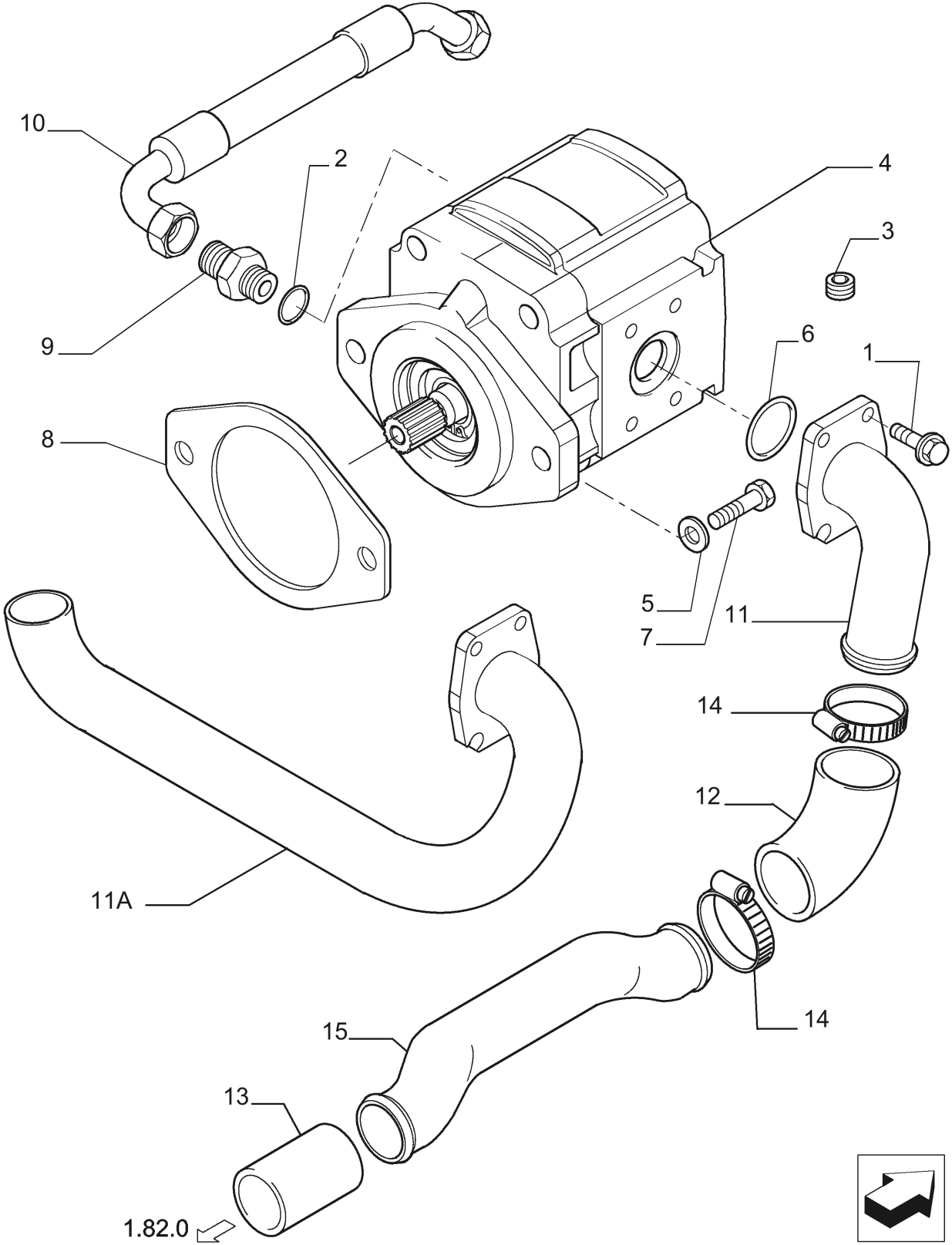
10
2
4
3
9
6
1
8
5
7
11
14
12
11A
14
15
13
1.82.0