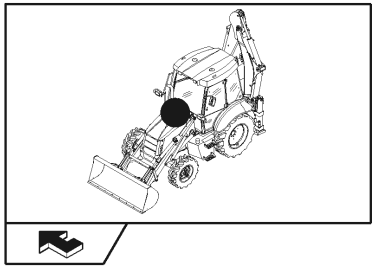

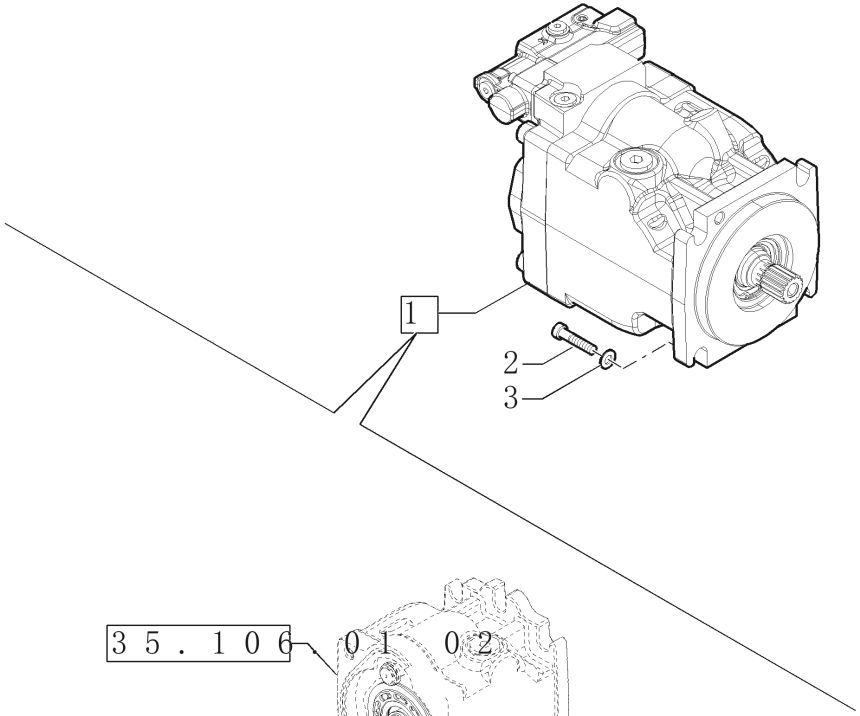
1
2
3

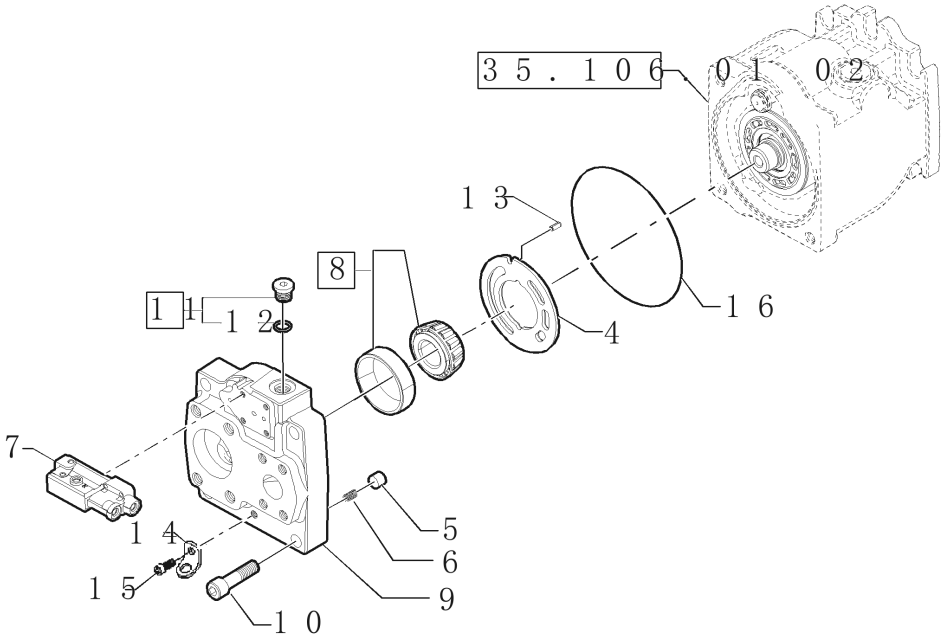
35.106 01 02
13
8
1
11
12
16
4
7
14
15
10
5
6
9